Détecteur de présence - Professional Line

Dual HF

DALI-2 APC - faux-plafonds
EAN 4007841 079499
Réf. 079499

Schéma du circuit principal

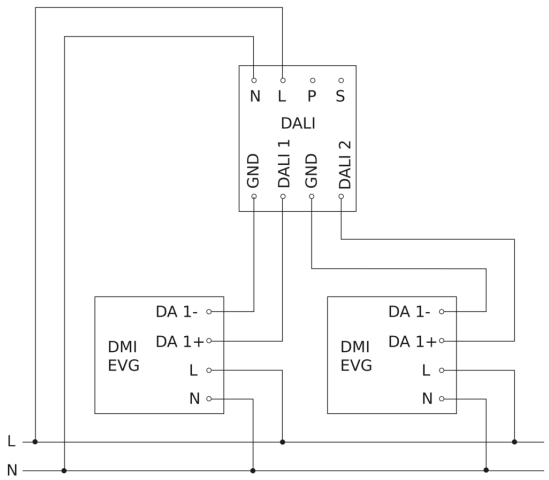
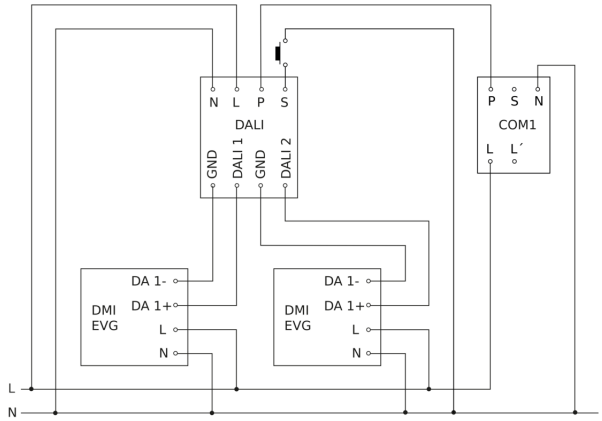
Schéma du circuit d´interconnexion maître/esclave